■防滴型 オールステンレスポスト　[1ブロックサイズ]

オーソドックスなデザインの中に角にアール形状を用いた優しい印象にしました。
コンパクトサイズでスタンドに設置してもすっきり美しいシルエットです。

P701 前入れ 後出し

防滴 上 LP

品名		P701H	P701K
サイズ		W390×H190×D300	
重量		3.3Kg	
仕様	本体・扉	：SUS304　0.6t (底板0.8t) + アクリル樹脂(透明)　3.0t	
	投入側パネル	：SUS304　0.6t	
	フラップ	：SUS304　0.6t	
	錠	：静音ラッチ錠 (KEY-13) シリンダー錠 (KEY-16)	ダイヤル錠 (KEY-05)
	仕上	：HL仕上	粉体塗装(ブラック)
本体価格(税抜)		29,000円	38,000円

※ダイヤル錠、シリンダー錠タイプは、納品までお時間をいただく事があります。

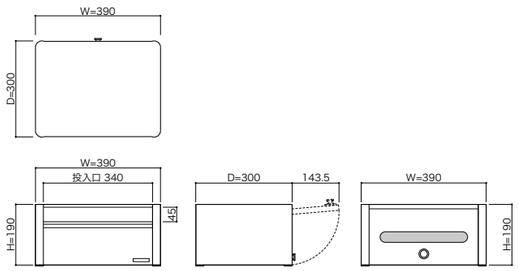

P701H 投入側

P701K 投入側

P701ES 前入れ 後出し

防滴 上 LP

品名	P701ES　カラーをご指定ください	
サイズ	W390×H190×D300	
重量	3.3Kg	
仕様	本体・扉	：SUS304　0.6t (底板0.8t)　HL仕上 + アクリル樹脂(透明)　3.0t
	投入側パネル	：SUS304　0.6t+0.5t　塩ビシート貼
	フラップ	：SUS304　0.6t　HL仕上
	錠	：静音ラッチ錠 (KEY-13)　ダイヤル錠 (KEY-05) シリンダー錠 (KEY-16)
本体価格(税抜)		42,500円

※ダイヤル錠、シリンダー錠タイプは、納品までお時間をいただく事があります。

P701ES パイン 投入側
(ダイノック™　FW-641)

錠仕様

ラッチ錠 (KEY-13)　ダイヤル錠 (KEY-05 U錠)　シリンダー錠 (KEY-16)

P701ES ウォールナット 投入側
(ダイノック™　FW-332)

P701Series ラッチ錠 取出側

■保護用ゴム

安全のためにコーナー下4か所に
保護用ゴムがついています。
(P701・P701ES共通仕様)

※ダイノック™は、住友スリーエム株式会社の商標です。

P701H 投入側

P701H 取出側

推奨施工方法

・壁貫通埋込(1ブロックサイズ)
・スタンド(S708-1H)

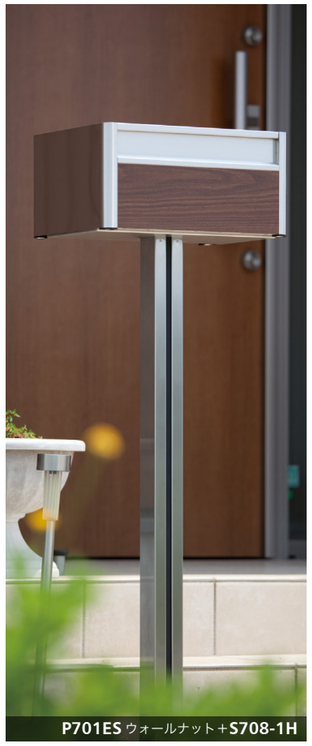

P701ES ウォールナット+S708-1H

P701K+S708-1H

スタンド S708-1H

品名	S708-1H		
サイズ	W60×H1,310×D60		
重量	5.0Kg		
仕様	支柱：SUS304　1.0t　HL仕上	目地：合成ゴム(EPDM・黒)	
	台座：SUS304　1.5t　No.4仕上		
本体価格(税抜)	27,000円		

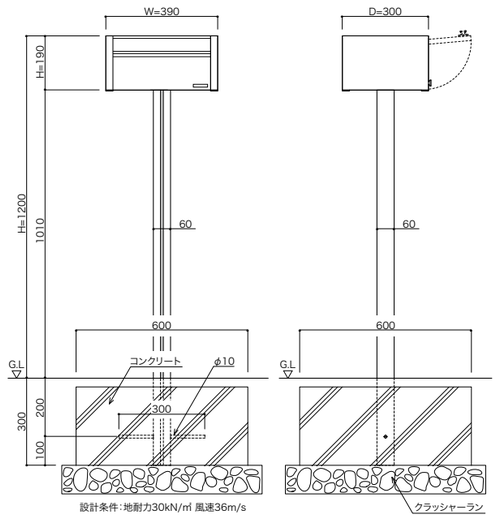

設計条件：地耐力30kN/㎡ 風速36m/s