■シンプルで使いやすい　防滴型デザインポスト

シンプルな形状で様々なエントランスに合わせやすいデザインポストです。
集合住宅用としても、色の組合せを通してエントランスの印象をデザインできます。

ヴィレッタ
villetta

前入れ
前出し

防滴　上　2

品名	villetta　カラーをご指定ください
サイズ	W390×H295×D150
重量	3.2kg
仕様	本体　:SUS304　0.7t(0.6t)　No.4仕上 ＋ ABS樹脂(ブラック)
	扉　:SUS304　0.7t　粉体塗装
	フラップ　:SUS304　0.6t　No.4仕上
	錠　:ダイヤル錠 (KEY-05)　ラッチ錠 (KEY-11)
本体価格(税抜)	28,000円

※ラッチ錠タイプは、納品までお時間をいただく事があります。

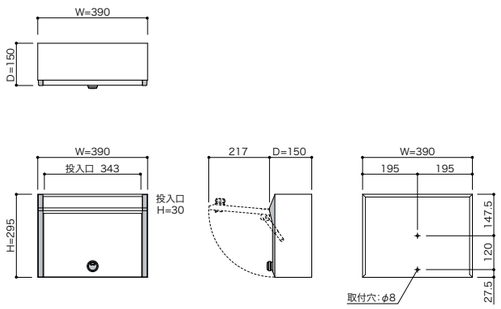

villetta ブラウン

Color variation

ブラウン

ブラック

ホワイト

グリーン

錠仕様

ダイヤル錠
(KEY-05 U錠)

ラッチ錠
(KEY-11)

POINT !

■扉ストッパー

片手で郵便物を取り出す事が出来ます。

villetta 4色

■集合住宅用としてもお使いいただけます。　ナンバーシール P102,103

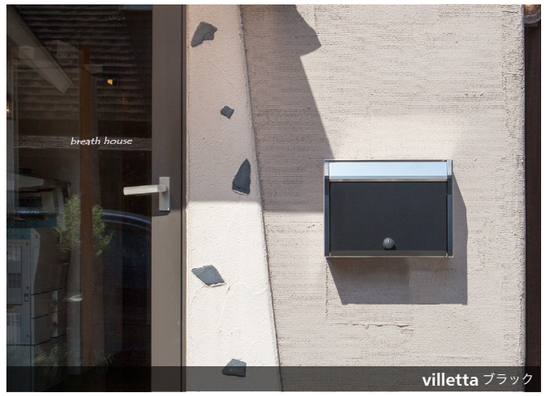
villetta ブラック

villetta グリーン

villetta ホワイト＋スタンド

villetta ブラウン＋スタンド

ヴィレッタ
villetta用 スタンド

品名	villetta 用 スタンド
サイズ	W60×H1,665×D30
重量	3.4kg
仕様	SUS304　角パイプ60×30×1.5t　HL仕上
本体価格(税抜)	20,000円　（ポスト本体の価格は含まれません。）

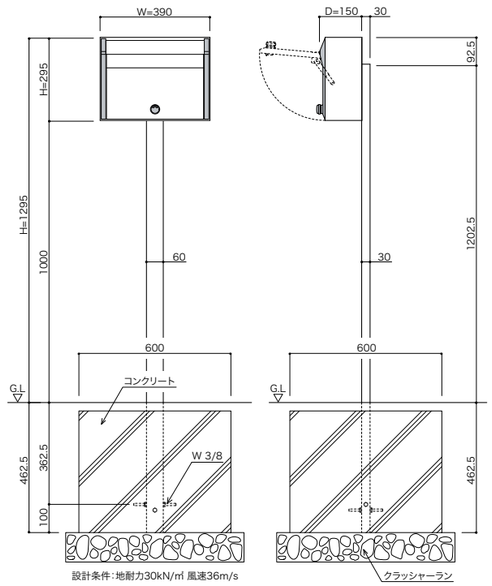

設計条件：地耐力30kN/㎡ 風速36m/s